VHS 系列 －集成式真空發生器

特點、規格表、特性曲線

特點

●模組化：真空發生器與吸盤結合。

●易配管：接頭設計，配管方便 。

●多規格：可搭配多種支架型式、多種吸盤 。

規格表

項目 ＼ 機種		VHS
使用流體		空氣
使用壓力範圍	MPa(kPa)	0.3~0.7 (300~700)
持續壓力	MPa(kPa)	0.5 (500)
最高真空度	kPa(mmHg)	-90 (-675)
噴嘴直徑	mm	1.5
最大吸入流量	L/min	60
使用溫度範圍	℃	0 ~ 50
本體材質		鋁 (本色陽極)

特性曲線

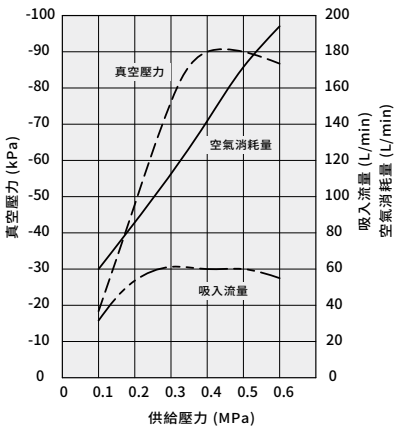

重量表

型號	重量 (g)
VHS-01-60	226
VHS-02-A25-N	507
VHS-03-A25-N	718
VHS-04-A25-N	960

VHS 系列 －集成式真空發生器

訂購稱呼代號

訂購稱呼代號 VHS 01 – 60 – N

1 2 3

1

代號	機種仕樣	示意圖
01	吸盤型	

2

代號	吸盤型式	
	吸盤徑 (mm)	雙層吸盤
60	Ø60	

3

代號	吸盤材質	顏色
N	NBR	黑
S	矽膠 (Silicon)、矽橡膠	白
SE	防靜電橡膠	黑

訂購稱呼代號 VHS 02 – A20 – N

1 2 3

1

代號	機種仕樣	示意圖
02	支架型 / 一字型	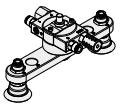
03	支架型 / 十字型	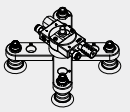
04	支架型 / H 型	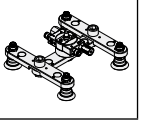

2

代號	吸盤徑 (mm)	吸盤型式
A20	Ø20	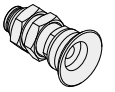 單層吸盤
A25	Ø25	
B20	Ø20	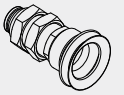 雙層吸盤
C20	Ø20	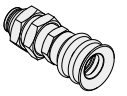 三層吸盤
O20	Ø20	防滑型吸盤
P20	Ø20	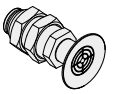 平板型吸盤
Q20	Ø20	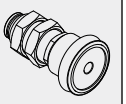 無痕型吸盤
G20	Ø20	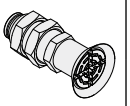 薄型吸盤
G25	Ø25	

3

代號	吸盤材質	顏色
N	NBR	黑
S	矽膠 (Silicon)、矽橡膠	白
SE	防靜電橡膠	黑

● G20, G25 僅 S 材質，O20 僅 N 材質

● VHS 選配對應表：

型號	1 機種仕樣	2 吸盤型式	3 吸盤材質
VHS	01	60	N • S • SE
	02 • 03 • 04	A20 • A25 • B20 • C20 • P20 • Q20	
		G20 • G25	S
		O20	N

VHS 系列 －集成式真空發生器

內部結構圖、零件材料表、重量表

內部結構圖

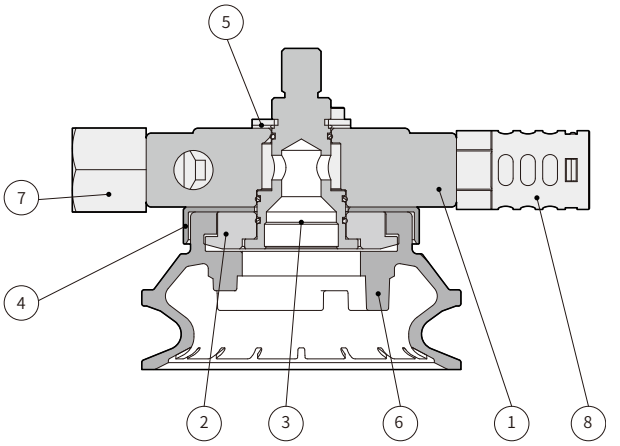

零件材料表

編號	零件名稱	材質	編號	零件名稱	材質
01	本體	鋁合金	05	鎖定板	不銹鋼
02	固定座 / 集成吸盤	鋁合金	06	真空吸盤	耐油膠
03	固定栓 / 集成吸盤	鐵	07	噴嘴	銅合金
04	承接器	鋁合金	08	消音器	塑鋼

VHS 系列 －集成式真空發生器

外觀尺寸圖

VHS-01-60

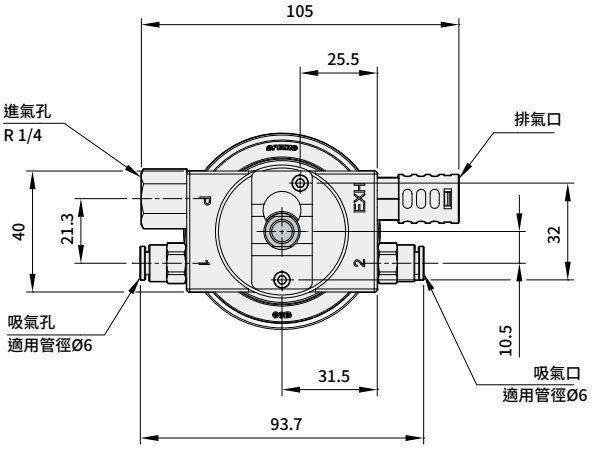

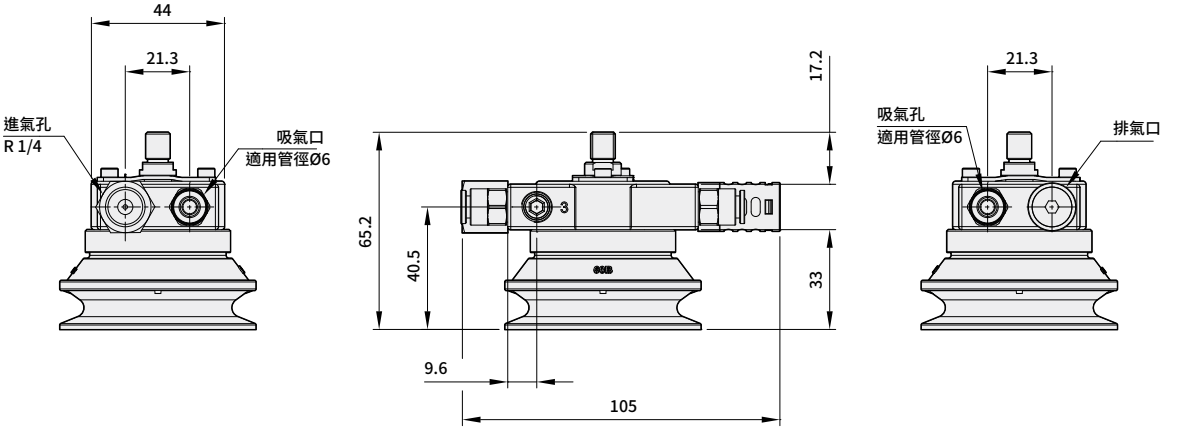

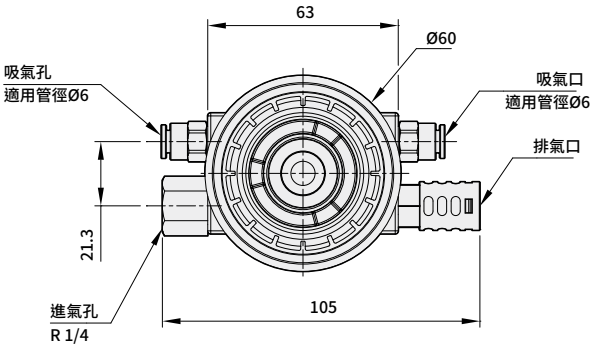

VHS 系列 －集成式真空發生器

外觀尺寸圖

VHS-02

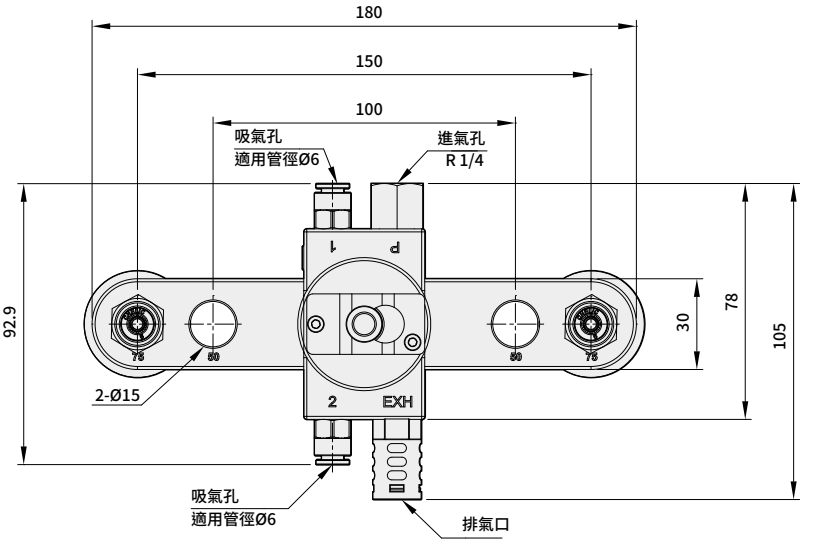

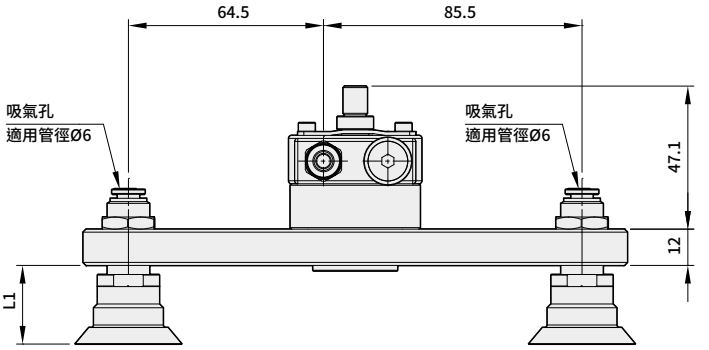

單位 :mm

項目 \ 吸盤形式	A20	A25	B20	C20	G20	G25	O20	P20	Q20
L1	17	21	20	29	24	25	16	17	20

VHS 系列 －集成式真空發生器

外觀尺寸圖

VHS-03

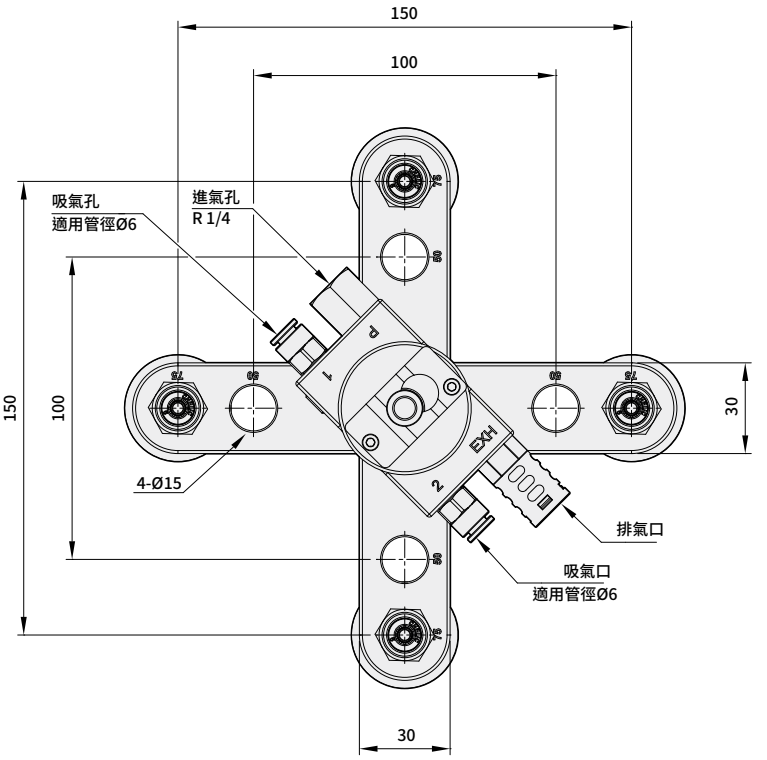

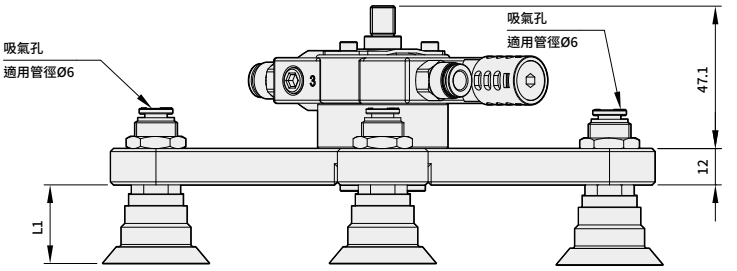

單位 :mm

項目 \ 吸盤形式	A20	A25	B20	C20	G20	G25	O20	P20	Q20
L1	17	21	20	29	24	25	16	17	20

VHS 系列 －集成式真空發生器

外觀尺寸圖

VHS-04

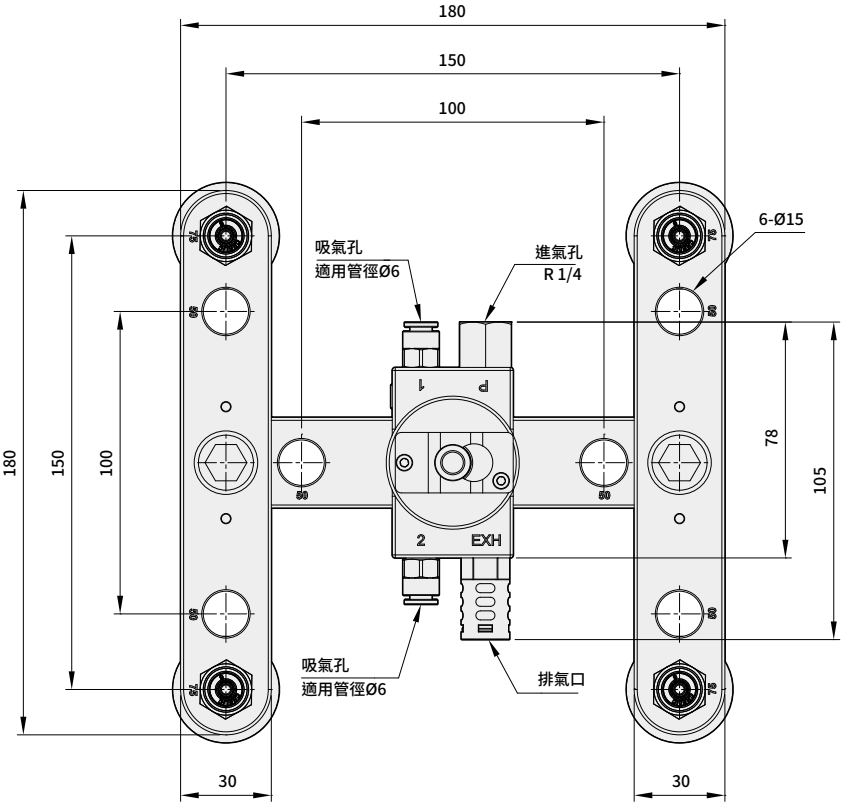

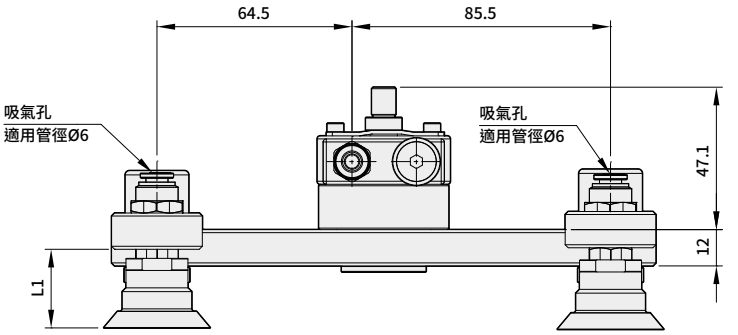

單位 :mm

項目 \ 吸盤形式	A20	A25	B20	C20	G20	G25	O20	P20	Q20
L1	17	21	20	29	24	25	16	17	20