三段式大流量真空發生器

CHELIC®

VLF Series

規格：VLF 01/02

應用產業

玻璃製造　半導體　機械手臂　包裝產業　汽車製造

最大吸入流量 300/600 L/min

VLF01

最大吸入流量 300L/min

約於真空幫浦消耗功率
700 ~ 1000w所產生吸入量

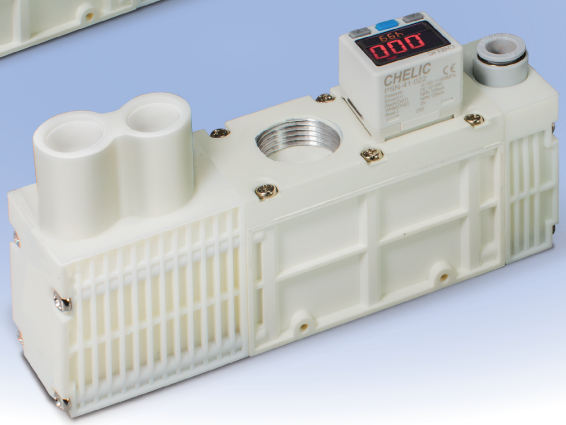

VLF02

最大吸入流量 600L/min

約於真空幫浦消耗功率
1200 ~ 1600w所產生吸入量

大口徑 **6** 分牙徑

最大流量 **600** L/min

能耗比最省 **2** 倍以上

大型物件吸附搬運

產品特色

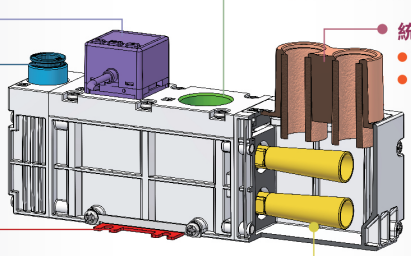

三段式擴散管

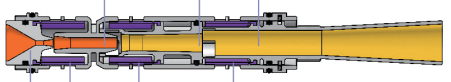

支援噴嘴擴充

最高擴充兩支噴嘴,吸入量再提升。

三段式結構設計

吸入流量高，相比一段式、兩段式能耗比優異。

支援電子真空傳感器

即時監控偵測真空壓力狀態,生產管控方便。

適合吸附重物

大型紙箱疊設備、大PCB移載設備等。

本產品系列應用於
工業物聯網系統

VLF 系列 – 三段式大流量真空發生器

特點、規格表、壓力傳感器規格表

特點

- 最高擴充兩支噴嘴 , 吸入量再提升。
- 三段式結構設計，吸入流量高。
- 支援電子真空傳感器，即時監控偵測真空壓力狀態。
- 適合吸附重物，大型紙箱疊設備、大 PCB 移載設備等。

規格表

項目 \ 型號		VLF 01	VLF 02
噴嘴數		1	2
使用流體		空氣	
使用壓力範圍	Kgf/cm (MPa)	4 ~ 6 (0.4 ~ 0.6)	
最高真空壓力	kPa	-90	
使用溫度範圍	°C	5 ~ 60	
最大吸入流量	L/min(ANR)	300	600
空氣消耗流量	L/min(ANR)	150	250
管徑 (P)		Ø10	
牙徑 (V)		PT 3/4	
重量	g	483	484

訂購稱呼代號

VLF 02 – P06 – EN – C

1 2 3 4

1

代號	最大吸入量 (L/min)
01	300
02	600

2

代號	牙徑
P06	3/4"

4

代號	固定鐵架
無記號	無鐵架
C	附鐵架

3

代號	壓力錶
無記號	無壓力傳感器
EN	壓力傳感器 (PSC-41-042 NPN 輸出)
EP	壓力傳感器 (PSC-41-022 PNP 輸出)

VLF 系列 － 三段式大流量真空發生器

特點、規格表、壓力傳感器規格表

VLF 01

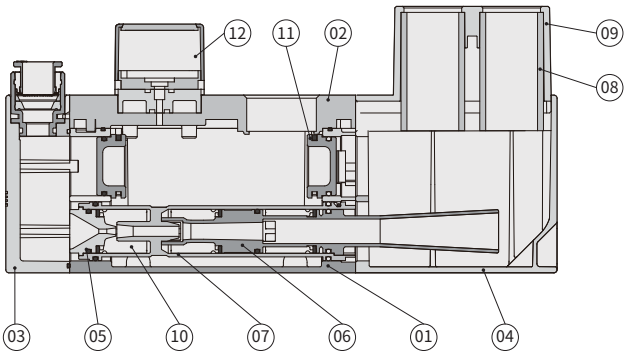

零件材料表

本體	項 目	材質
01	本體	鋁
02	上蓋	鋁
03	進氣蓋	PBT
04	排氣蓋	POM
05	噴嘴	PBT
06	擴散管	PBT
07	外殼	PBT
08	濾心	EA30
09	濾心座	PBT
10	逆止片	NBR
11	圓擋柱	銅
12	壓力傳感器 (PSC-41)	—

VLF 02

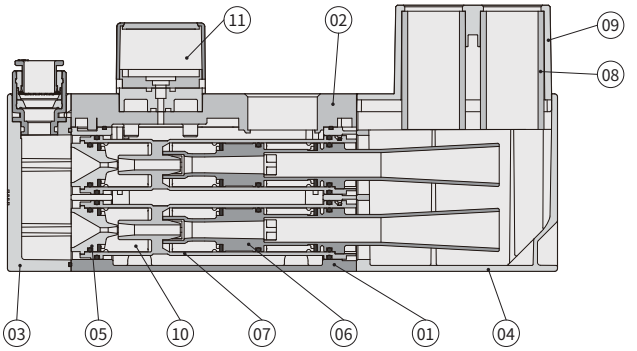

零件材料表

本體	項 目	材質
01	本體	鋁
02	上蓋	鋁
03	進氣蓋	PBT
04	排氣蓋	POM
05	噴嘴	PBT
06	擴散管	PBT
07	外殼	PBT
08	濾心	EA30
09	濾心座	PBT
10	逆止片	NBR
11	壓力傳感器 (PSC-41)	—

流量特性曲線

流量特性是當發生器吸入空氣到達真空度時，吸入之空氣流量及消耗空氣量之關係。

VLF 01

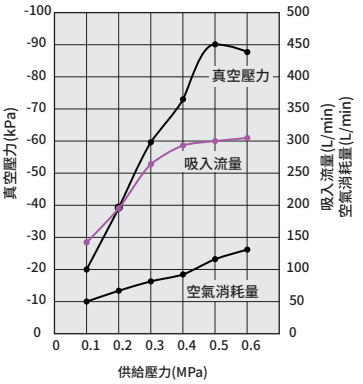

VLF 02

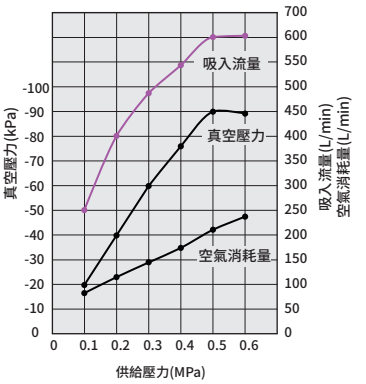

VLF 系列 – 三段式大流量真空發生器

外觀圖形尺寸

VLF

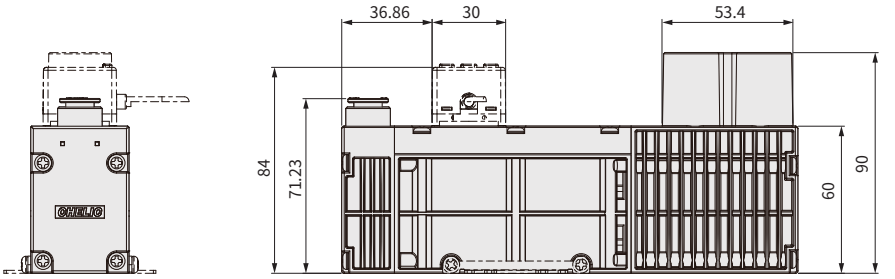

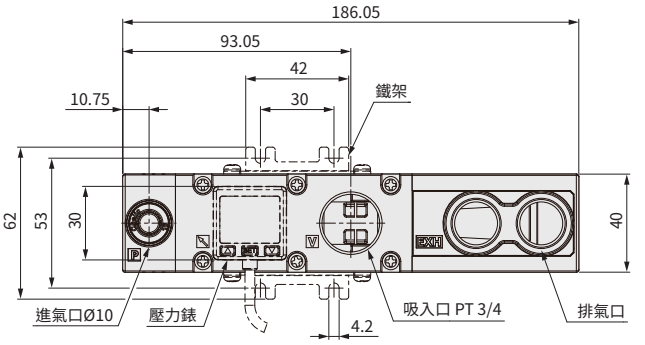

應用範例
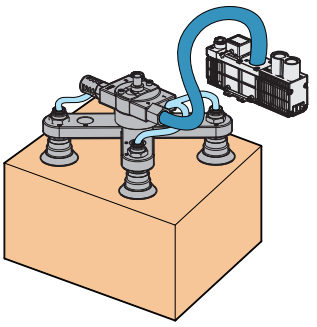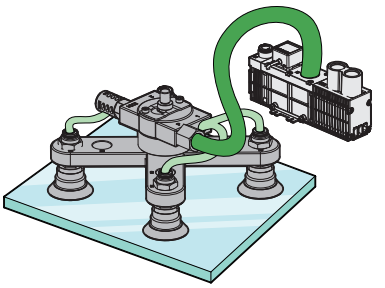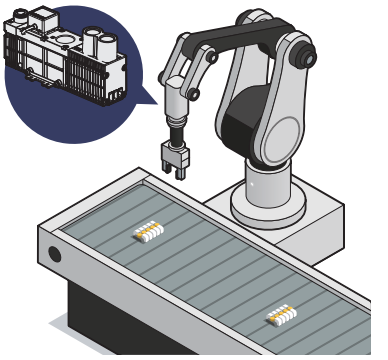
- 紙箱吸附
- 玻璃吸附
- 機械手臂應用